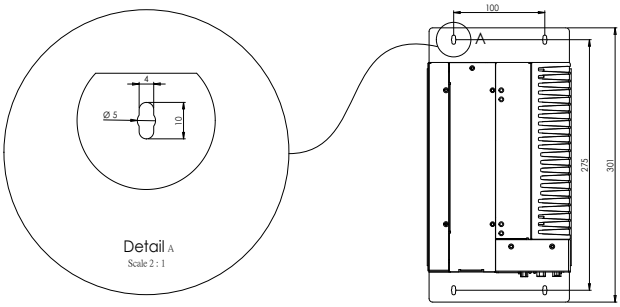
4
Ø 5
10
Detail A
Scale 2 : 1
100
A
275
301

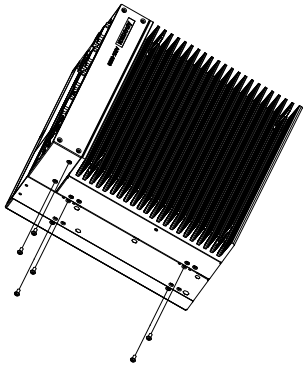

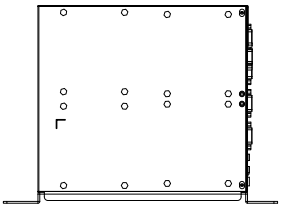

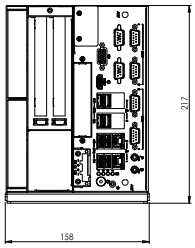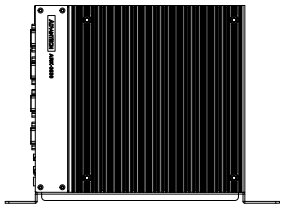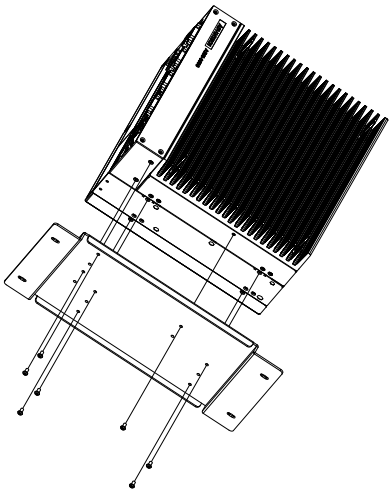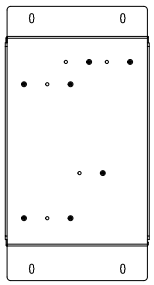
217
158